MOTORIDUTTORE SERIE DVE2

NSF H1

Gearmotors lubricating grease NSF H1 (National Sanitation Foundation) approved for accidental contact with food

Motoriduttore integrato con design compatto per sportelli di colmo, per multi-tunnel o serre di medio/grandi dimensioni secondo i nuovi standard internazionali; disponibile in versione da 3 RPM.
Il riduttore è dotato di un esagono per l'utilizzo in manuale con avvitatore a batteria in caso di assenza di energia elettrica.
La cassa è in alluminio sabbiato ed i componenti vite/ruota sono montati su cuscinetti.
I motori funzionano con frequenza a 50-60 Hz, possono essere forniti con certificazione (UL/CSA) ed in esecuzione monofase con condensatore maggiorato o disgiuntore per un' alta capacità di spunto alla partenza.
Il motoriduttore viene fornito con asse in acciaio inossidabile di diametro 27 in varie soluzioni: con attacco diretto al tubo di manovra, con giunto a catena doppio, con assi per pulegge di arrotolamento cavo. E' dotato di fine corsa con doppio micro di sicurezza contro l'inversione di fase, la regolazione è fatta internamente; in opzione può essere fornito di potenziometro di risposta. A seconda della richiesta, il fine corsa montato potrà avere un utilizzo 21-42 giri di asse (maggiori su richiesta).
Il ridotto ingombro facilita il montaggio su qualsiasi tipo di serra o struttura.

DVE2

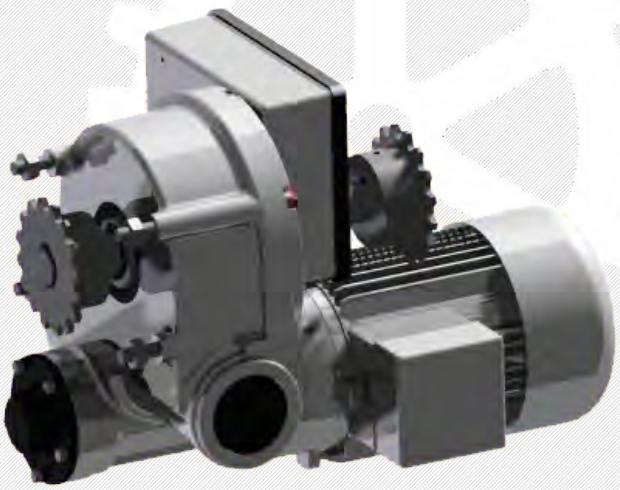

I motori elettrici utilizzati dalla Viale Sistemi sono tutti motori a Normativa CE in classe di servizio S3 -70% (nuova Norma IEC 60034-1)

CODE/PRODUCT	3 Ph - 50 Hz / 60 Hz					
	kW	A	V	RPM	Nm	kg
DVE2*1450-.....	0.37	1.2	230-440	2.6	400	20
DVE2*1475-.....	0.55	1.7	230-440	2.6	440	20
DVE2*141-.....	0.75	2.1	230-440	2.6	490	22
DVE2*950-.....	0.37	1.2	230-440	1.7	440	22

CODE/PRODUCT	1 Ph - 50 Hz					
	kW	A	V	RPM	Nm	kg
DVE2*1450M-.....	0.37	3.2	230	2.6	350	22
DVE2*141M-.....	0.75	5	230	2.6	430	22