MOTORIDUTTORE SERIE PR4

Gearmotors lubricating grease NSF H1 (National Sanitation Foundation) approved for accidental contact with food

Ultimo nato della famiglia PR, è indicato a chi ha esigenze di basse velocità di asse, adatto per finestre "basculanti" o sollevamenti con pulegge, finestre a "ghigliottina". Velocità 1.2 RPM.
Il motore è dotato di un esagono nella ventola per l'utilizzo in manuale con avvitatore a batteria in caso di assenza di energia elettrica.
La cassa è in alluminio sabbiato ed i componenti vite/ruota sono montati su cuscinetti.
I motori funzionano con frequenza a 50-60 Hz, possono essere forniti con certificazione (UL/CSA) ed in esecuzione monofase con condensatore maggiorato o disgiuntore per un' alta capacità di spunto alla partenza.
Il motoriduttore viene fornito con asse in acciaio inossidabile di diametro 27 in varie soluzioni: con attacco diretto al tubo di arrotolamento, con giunto a catena doppio oppure con predisposizioni per pulegge singole, doppie o con banda.
E' dotato di fine corsa con doppio micro di sicurezza contro l'inversione di fase, la regolazione è fatta internamente; in opzione può essere fornito di potenziometro di risposta. A seconda della richiesta, il fine corsa montato potrà avere un utilizzo 21-42 giri di asse.
Il design compatto e le ridotte dimensioni lo rendono adatto ad ogni tipologia di struttura.

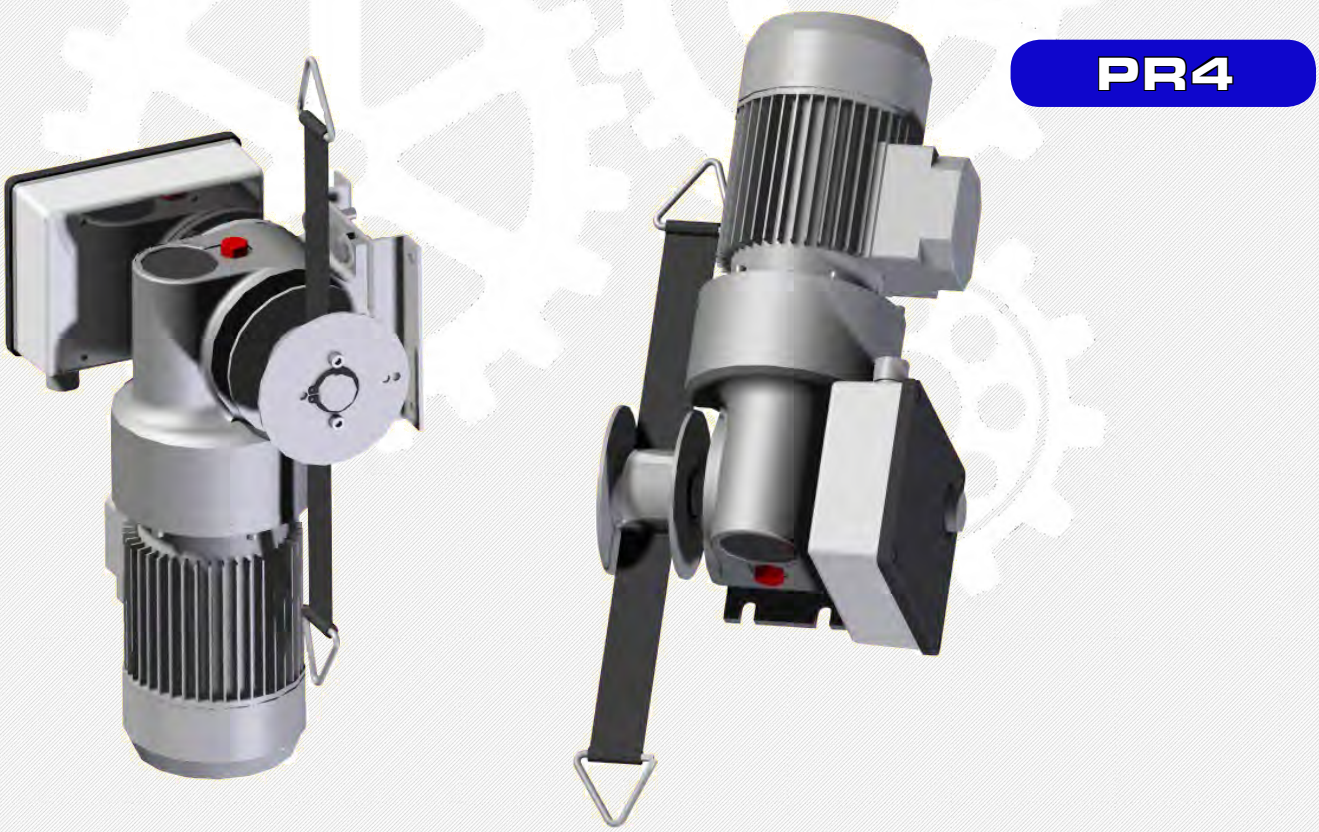

I motori elettrici utilizzati dalla Viale Sistemi sono tutti motori a Normativa CE in classe di servizio S3 -70% (nuova Norma IEC 60034-1)

CODE/PRODUCT	3 Ph - 50 Hz / 60 Hz					
	kW	A	V	RPM	Nm	kg
PR4*1435-.....	0.25	0.9	230-440	1.2	280	14

CODE/PRODUCT	1 Ph - 50 Hz					
	kW	A	V	RPM	Nm	kg
PR4*1450-.....	0.37	3.9	230	1.2	280	15